GROUPE AMLIFT OPTIMISEUR D'ESPACE

AGILIFT

CHARIOT MULTIDIRECTIONNEL ELECTRIQUE

AGILIFT ELECTRIQUE

Des chariots pleins de bon sens !

40 ANS D'EXPERIENCE, UN SAVOIR FAIRE DE RENOMMEE NATIONALE

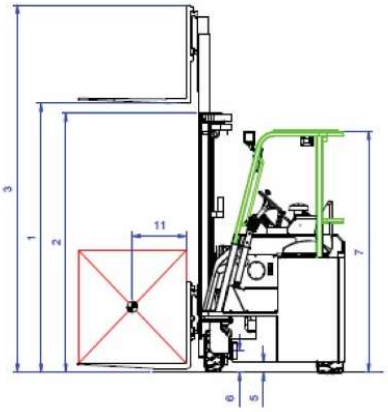

MODE LATERAL

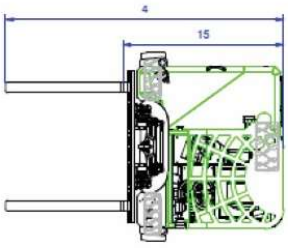

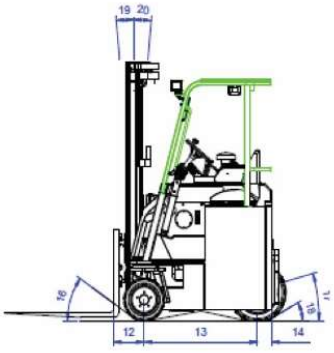

MODE FRONTAL

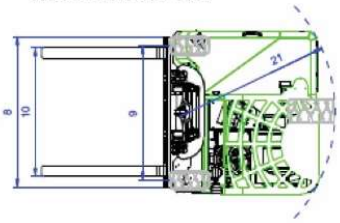

Tous les systèmes de sécurité correspondent aux normes en vigueur. Nos chariots élévateurs possèdent toutes les caractéristiques requises par la Directive Européenne N° 89/392 CEE relative aux chariots élévateurs à fourches.

Sous réserve de modifications & d'améliorations techniques du constructeur

SPECIFICATIONS

Fabricant			**COMBILIFT**	**COMBILIFT**
Modèles			Agilift 25 et 30 E	Agilift 40 et 45 E
Capacité nominale		kg	2500 ou 3000	4000 ou 4500
Centre de gravité de la charge		mm	500	600
Mode de propulsion		11	Electrique	Electrique
Conducteur			Assis	Assis
Equipement - roues avant / arrière		mm	Bandages caoutchouc crantés ou lisses	Fret acier/PPS
Roues motrices côté charge / conducteur			2/1	2/1

DIMENSIONS

Mât levée standard (h3) Duplex	1	mm	4000	4040
Levée Libre standard (h2)		mm	-	-
Fourches – Epaisseur x Largeur x Longueur		mm	50x125x1200	50x150x1220
Inclinaison des fourches Av / Ar	19/20	°	3/5	3/7
Longueur hors tout (avec fourches 1200 mm)	4	mm	2700	3048
Largeur hors tout	8	mm	1500	1650
Hauteur mât rentré (h1)	2	mm	2670	2900
Hauteur mât développé (h4)	3	mm	4850	5050
Hauteur cabine hors tout	7	mm	2250	2356
Ecartement maxi des fourches	10	mm	1345	1500
Longueur du capot arrière au talon des fourches	15	mm	1500	1828
Garde au sol sous le mât	5	mm	125	152
Garde au sol au point le plus bas	6	mm	100	125
Largeur tablier		mm	1400	1500
Positionneur hydraulique de fourches avec TDL intégré		mm	160-1245 (Axe fourche)	160-1500 (Axe fourche)
Rayon de braquage Carrousel		mm	Ø 1450	Ø 1670

PERFORMANCE

Coefficient stabilité			Euronorme	Euronorme
Vitesse de translation		km/h	11	10
Rampe admissible		%	10	10
Poids à vide		kg	6500	9250 ou 10250
Poinçonnement en charge roue avant **Poinçonnement roue arrière à vide**		kg/ cm2	17.07/17.88 13,83/13,83	19,98 14,44

ROUES ET FREINS

Roues-Dimensions côté charge		mm	(16x7 - 10.5) Dia 406 x Larg 178	(20x9x16) Dia 533 x Larg 229
Pneus-Dimensions côté conducteur		mm	(22 x 10 – 16) Dia 559 x Larg 254	(28 x 12.5 – 15) Dia 711 x Larg 318
Empattement	9	mm	1280	1500
Entraxe de roues	13	mm	1070	1350
Déport axes roues côté charge	12	mm	280	325
Déport axe roue côté conducteur	14	mm	150	153
Frein à pied sur 3 roues			Electrique	Electrique
Frein parking à main sur 2 roues			Par régénération de courant	

PROPULSION

Capacité batterie		V/	48/930	72/775
AC Electrique moteur de traction x 2		V/kW	48/5	72/3 (avant) 72/5 (arrière)
AC Electrique moteur de pompe		V/kW	48/14	72/14
Nombre de vitesses Av/Ar			1/1	1/1
Direction			Hydraulique	Hydraulique

MATS AGILIFT 25, 30 ELECTRIQUE

Type de Mât	Hauteur de levée h3	Mât baissé h1	Levée libre h2	Mât levé h4
Duplex	4000	2670	0	4925
Duplex	4000	2670	1660	4925
Duplex	4500	2920	1995	5425
Duplex	5500	3420	2330	8230
Triplex	4900	2243	1318	5778
Triplex	5500	2443	1518	6378
Triplex	6000	2643	1718	6878
Triplex	7000	3043	2118	7878

MATS AGILIFT 40, 45 ELECTRIQUE

Type de Mât	Hauteur de levée h3	Mât baissé h1	Levée libre h2	Mât levé h4
Duplex	3750	2745	1695	4760
Duplex	4000	2670	0	5010
Duplex	4000	2870	1820	5010
Duplex	4500	3120	0	5510
Triplex (container)	4200	2115	1115	5210
Triplex	5500	2560	1050	6510
Triplex	6000	2730	1715	7010
Triplex	7500	3300	1715	8510